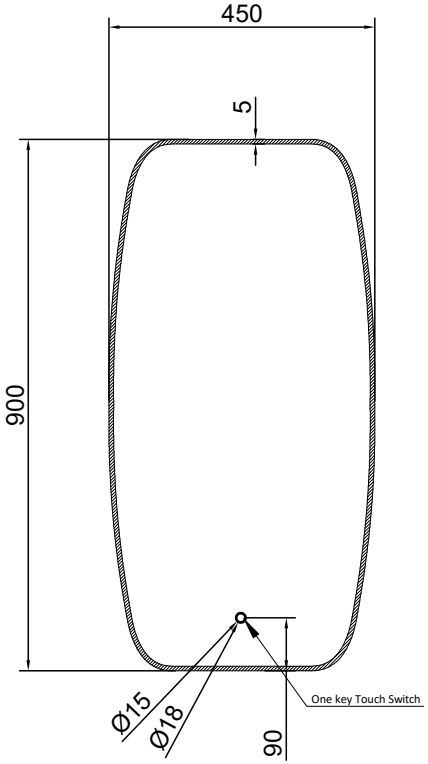

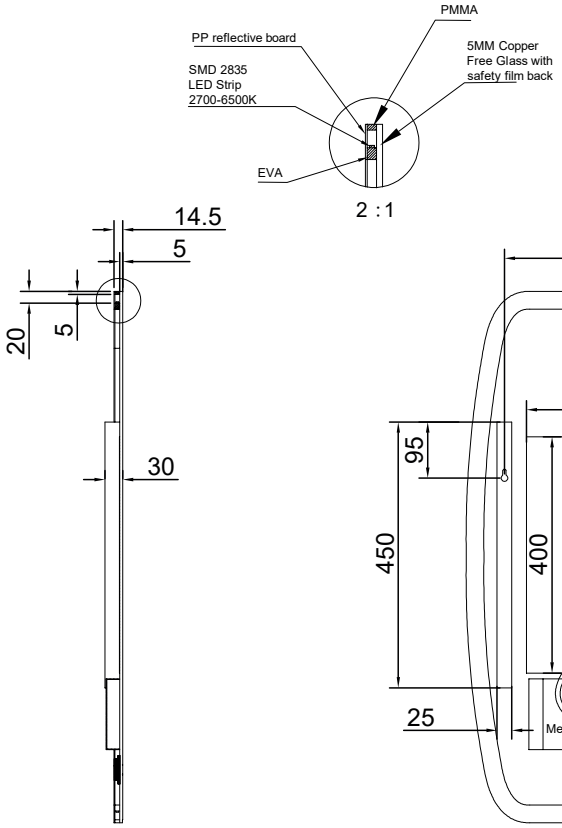

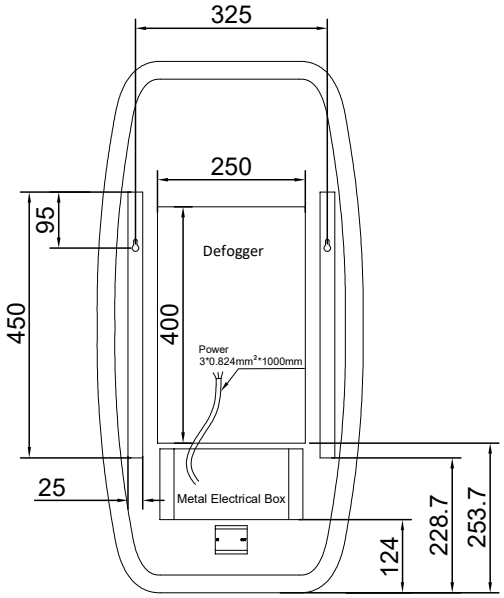

VOOR

ZIJ

ACHTER